LIMPEZA DE PISO LISO

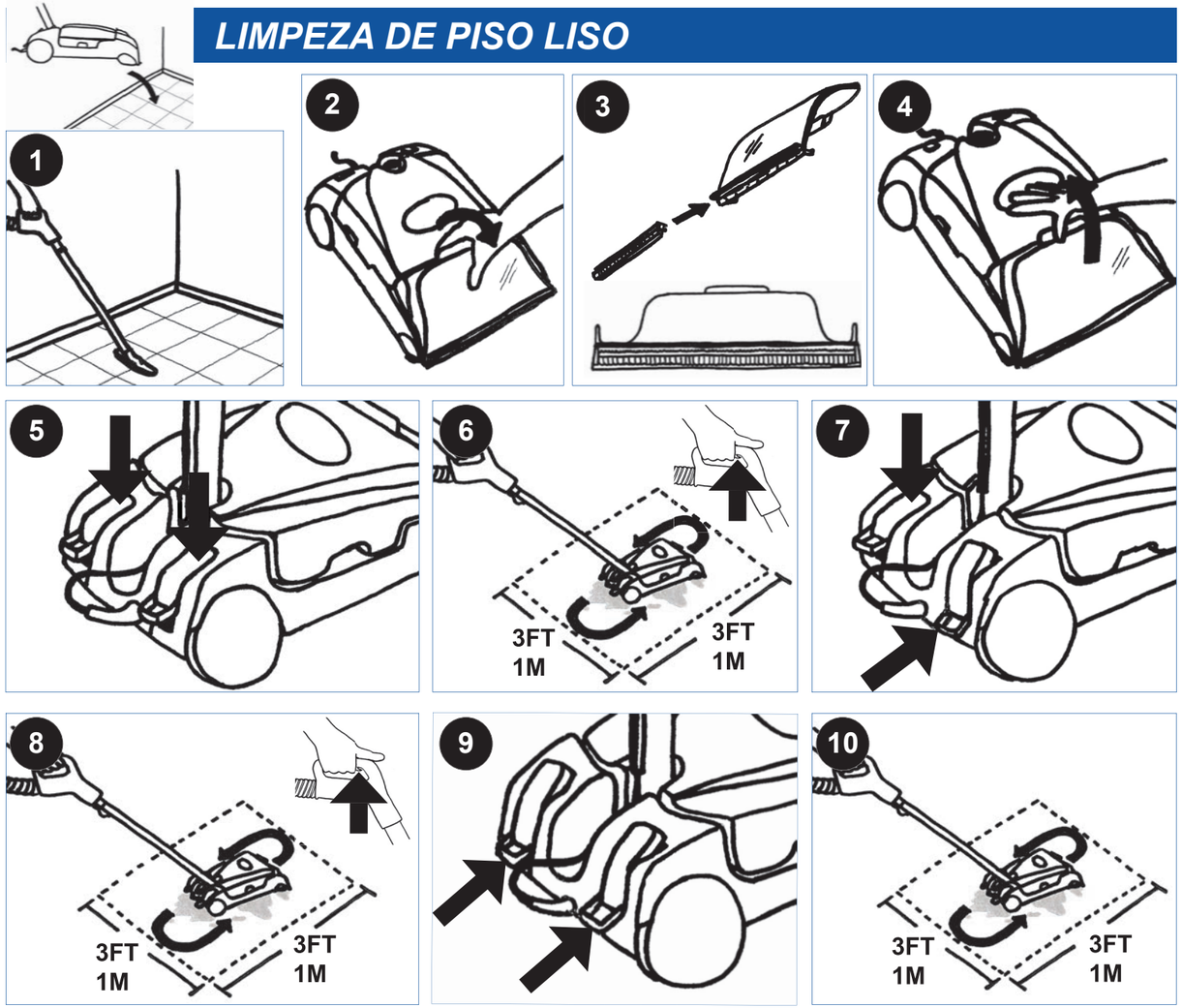

LIMPEZA E ARMAZENAGEM

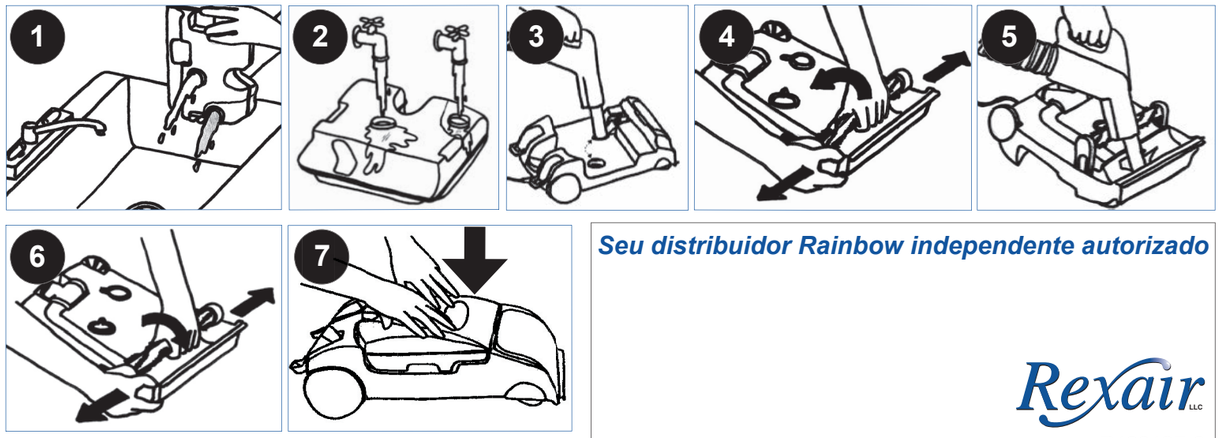

Seu distribuidor Rainbow independente autorizado

Rexair LLC

R13312F-0

©Rexair 2007

AquaMate®

MANUAL DO PROPRIETÁRIO

RAINBOW®

INSTRUÇÕES IMPORTANTES SOBRE SEGURANÇA

Ao utilizar um aparelho elétrico, deve-se sempre adotar precauções básicas, que incluem o seguinte:

Leia todas as instruções antes de usar este aparelho.

Aviso—para reduzir o risco de incêndio, choque elétrico ou ferimentos:

1. Não se afaste do aparelho quando este estiver ligado. Desligue-o da tomada quando não estiver em uso e antes da manutenção.
2. Para reduzir o risco de choque elétrico, utilize-o apenas em local fechado.
3. Para evitar o risco de choque elétrico e reduzir o perigo de incêndio, use apenas os produtos de limpeza Rainbow destinados ao uso com esta máquina.
4. Para evitar o risco de choque elétrico, use SOMENTE a mangueira fornecida com o Rainbow para operações de coleta em superfície molhada. Consulte o Manual do Proprietário do Rainbow. Não efetue qualquer modificação na tomada eletrificada.
5. O AquaMate dispõe de um motor elétrico e um cabo de alimentação. Para evitar o risco de choque elétrico, NÃO mergulhe o fio de eletricidade em água enquanto estiver enchendo ou limpando o reservatório.

GUARDE ESTAS INSTRUÇÕES!

VISTA DO PRODUTO

COM RELAÇÃO AO COMPARTIMENTO DE ÁGUA LIMPA DO AQUAMATE:

6. **IMPORTANTE—** o compartimento de água do AquaMate foi projetado para USAR SOMENTE ÁGUA DA TORNEIRA LIMPA E FRIA. Para evitar danos ao AquaMate, NÃO coloque nenhum dos itens a seguir no compartimento central de água:
   - Água ou outros líquidos quentes.
   - Nenhum tipo de detergente, nem mesmo produtos Rainbow.
   - Líquidos ou compostos de limpeza disponíveis comercialmente.
7. Utilize apenas Xampu AquaMate ou o Limpador AquaMate no pequeno compartimento lateral de sabão.
8. Não usar em pisos de madeira de lei, laminados ou mármore.
9. Certifique-se de que o carpete esteja completamente seco antes de usar o Bocal Potente Rainbow para aspirar.
10. Não use o AquaMate quando o tanque de água limpa estiver vazio, pois poderá danificar a bomba.
11. Para obter instruções adicionais sobre segurança, consulte o Manual do Proprietário do Rainbow.

MANUTENÇÃO DO APARELHO COM ISOLAMENTO DUPLO: em um aparelho com isolamento duplo, são fornecidos dois sistemas de isolamento em lugar de aterramento. Nenhum meio de aterramento é fornecido para o aparelho com isolamento duplo e nenhum meio de aterramento deve ser adicionado ao aparelho. A manutenção de um aparelho com isolamento duplo requer extremo cuidado e conhecimento do sistema e só deve ser executada por pessoal qualificado da assistência técnica Rainbow. As peças de reposição para um aparelho com isolamento duplo devem ser idênticas às peças que estão sendo substituídas. Um aparelho com isolamento duplo é assinalado com as palavras "DOUBLE INSULATION" ou "DOUBLE-INSULATED". O símbolo (quadrado dentro de quadrado) também pode estar assinalado no aparelho.

SOMENTE UTILIZE O AQUAMATE® CONFORME AS INSTRUÇÕES CONTIDAS NESTE MANUAL DO PROPRIETÁRIO!

SOMENTE PARA USO DOMÉSTICO. Use apenas com Rainbow E2™.

www.RainbowSystem.com

PREPARAÇÃO DO CARPETE

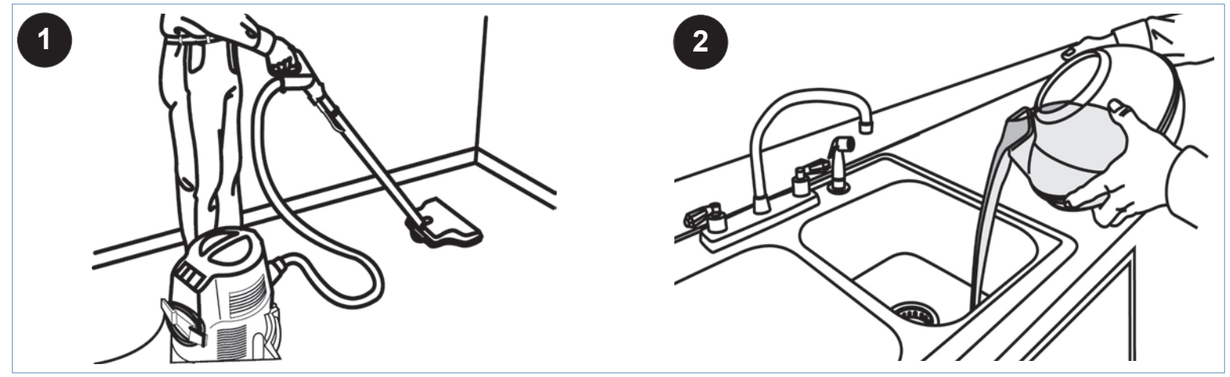

MONTAGEM

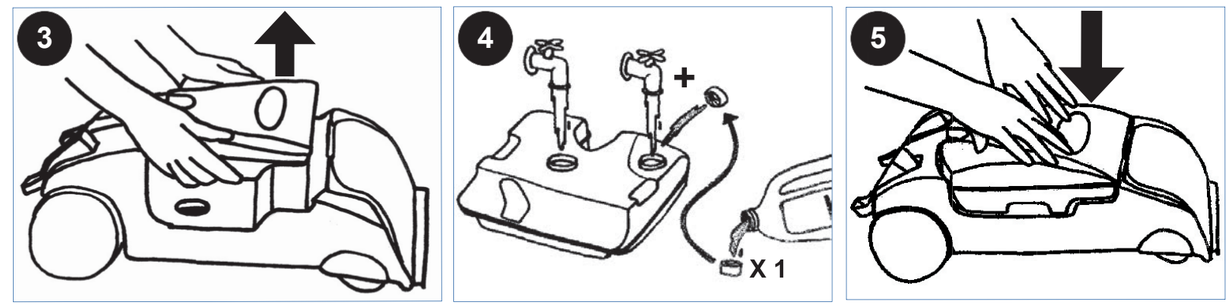

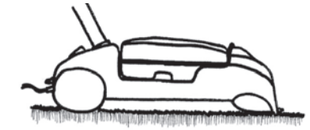
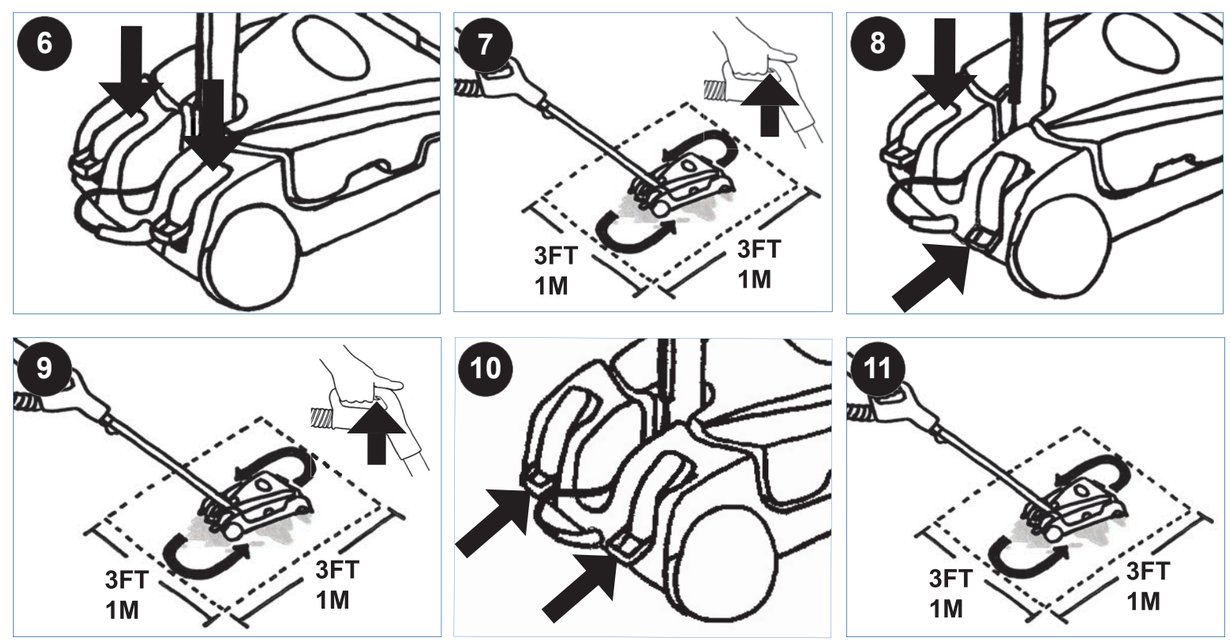
LIMPEZA DO CARPETE