REINIGUNG NACKTER BÖDEN

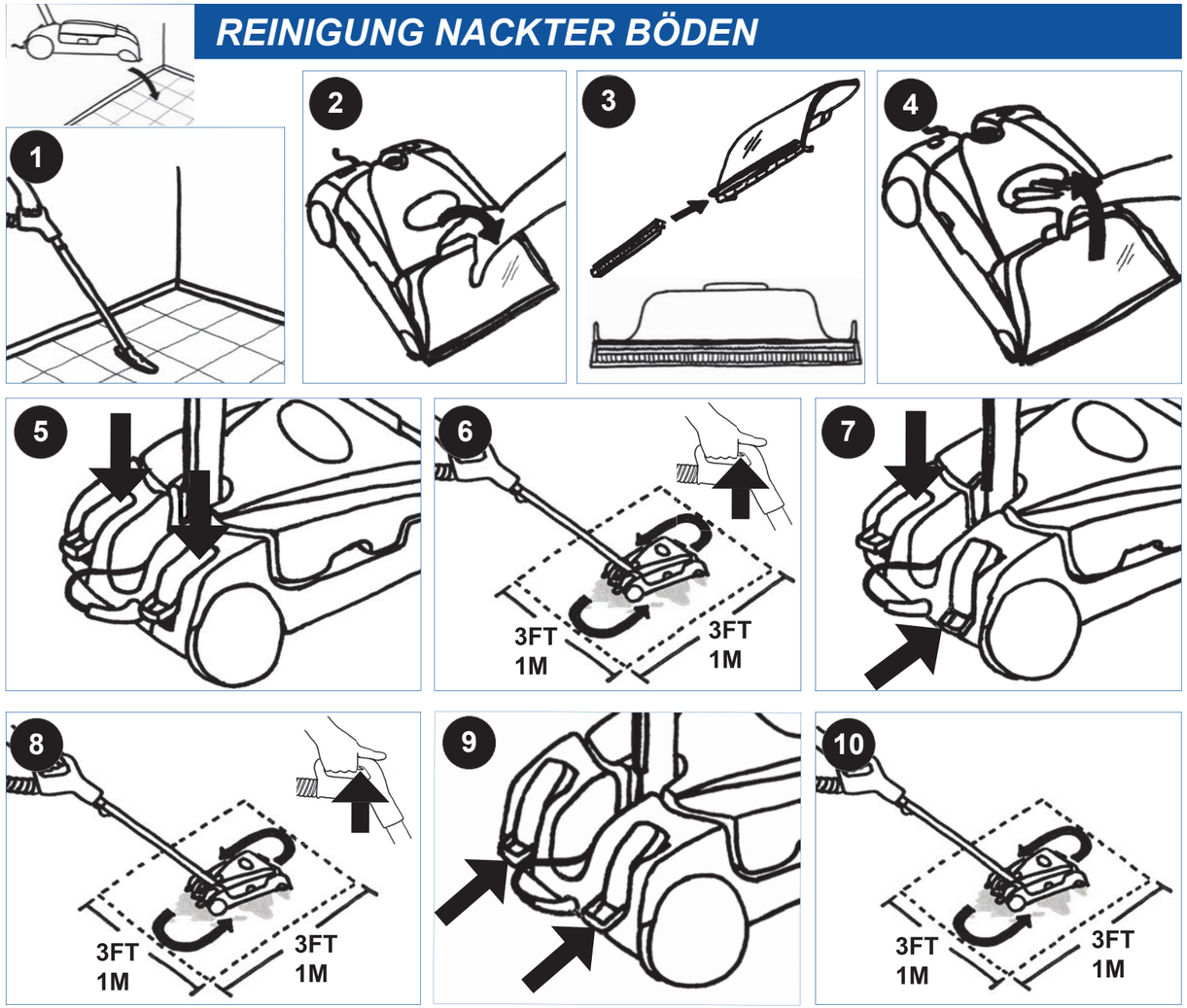

SÄUBERUNG UND LAGERUNG

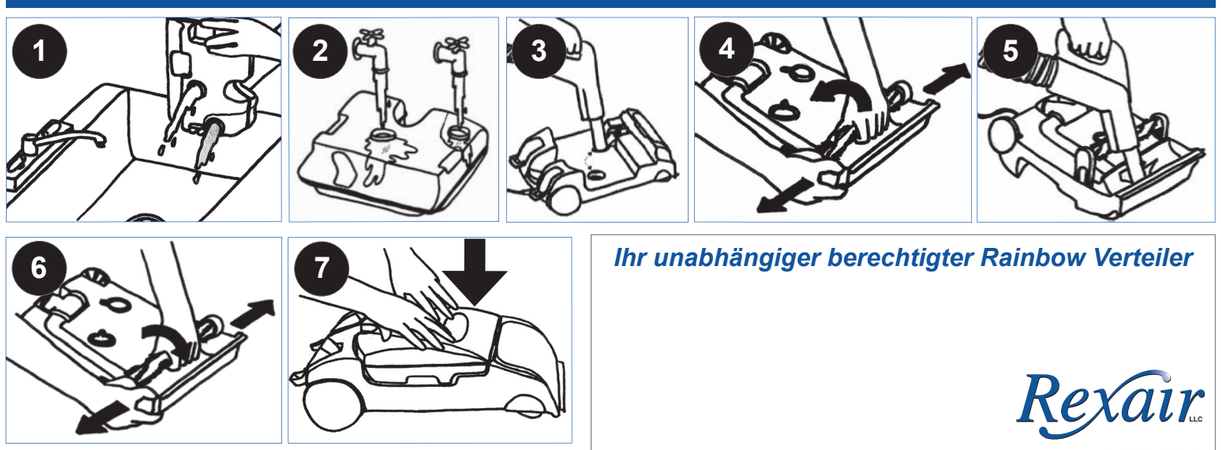

Ihr unabhängiger berechtigter Rainbow Verteiler

Rexair LLC

R13312C-0
©Rexair 2007

AquaMate®

BETRIEBS-ANLEITUNG

RAINBOW®

WICHTIGE SICHERHEITSVORSCHRIFTE

Wenn Sie einen elektrischen Apparat verwenden, sollen die grundsätzliche Vorsichtsmaßnahmen immer befolgt werden, einschließlich was hiernach folgt:

Bitte lesen Sie alle Vorschrifte bevor Sie diesen Apparat verwenden.

ACHTUNG—Damit das Risiko eines Feuers, elektrischen Schlags oder Verletzung verringert wird:

1. Bitte lassen Sie nicht den Apparat zurück während es angeschlossen ist. Entfernen Sie den Apparat von der Steckdose wenn der Apparat nicht verwendet wird und bevor es gepflegt wird.
2. Damit das Risiko eines elektrischen Schlags verringert wird, bitte benutzen Sie den Apparat nur im Hause.
3. Damit das Risiko eines elektrischen Schlags und das Risiko eines Feuers verringert wird, bitten benutzen Sie nur Rainbow Reinigungsmittel die zum Gebrauch mit dieser Maschine bestimmt sind.
4. Damit das Risiko eines elektrischen Schlags vermieden wird, bitten benutzen sie NUR den mit dieser Rainbow mitgelieferten Schlauch zur Aufnahme von feuchten Bestandteilen. Siehe die Betriebsanleitung von Rainbow. Ändern Sie nie den elektrisierten Stecker.
5. Der Aquamate umfasst einen elektrischen Motor und Netzkabel. Damit das Risiko eines elektrischen Schlags vermieden wird, bitte tauchen Sie NIE den Netzkabel in Wasser ein während man Behälter auffüllt oder reinigt.

DIESE VORSCHRIFTE AUFBEWAHREN!

PRODUKTANSICHT

BEZÜGLICH DES TEILS FÜR DIE REINIGUNG DES AQUAMATE WASSERBEHÄLTERS:

6. **WICHTIG—**Der Aquamate Wasserbehalter wurde entwurfen so daß NUR SAUBERES UND KALTES LEITUNGSWASSER VERWENDET WIRD. Damit der Aquamate nicht beschädigt wird, PLATZIEREN Sie NIE irgendwelche der nächsten Sachen zentral im Wasserbehälter:
   - heißes Wasser oder Flüssigkeiten.
   - jegliche Reinigungsmittel, einschließlich Rainbow Produkte.
   - handelsübliche Reinigungsflüssigkeiten oder Zusammensetzungen.
7. Bitte verwenden Sie nur das Aquamate Shampoo oder Bodenreinigungsmittel im seitlichen Seifenbehälter.
8. Verwenden Sie den Apparat nicht auf Hartholz-, Laminat- oder Marmorböden.
9. Stellen Sie sicher, daß die Teppiche genügend getrocknet sind bevor Sie den Rainbow Power Nozzle zum Staubsaugen verwenden.
10. Bitte verwenden Sie den Aquamate nicht wenn der Behälter mit sauberem Wasser leer ist. Es kann die Pumpe beschädigen.
11. Für weitere Sicherheitsvorschrifte, verweisen wir auf die Betriebsanleitung von Rainbow.

WARTUNG EINES DOPPELT ISOLIERTEN APPARATS: In einem doppelt isolierten Apparat werden zwei Isolierungssysteme statt einer Erdung verwendet. Es wird entweder eine Erdung in einem doppelt isolierten Apparat vorgesehen oder soll ein Erdungsmittel dem Apparat beigefügt werden. Die Wartung eines doppelt isolierten Apparats bedürft die äußerste Sorgfalt und Kenntnis des Systems und dürfte nur von befähigtem Rainbow Personel durchgeführt werden. Die Ersatzteile für einen doppelt isolierten Apparat sollen mit den zu ersetzenden Teilen identisch sein. Ein doppelt isolierter Apparat wird mit den Wörtern “DOPPELTE ISOLIERUNG” oder “DOPPELT ISOLIERT” markiert. Das Symbol (ein Viereck innerhalb eines Vierecks) kann auch am Apparat markiert werden.

VERWENDEN SIE DEN AQUAMATE® NUR WIE IN DER BETRIEBSANLEITUNG ANGEZEIGT !

NUR ZUM GEBRAUCH IM HAUSHALT. Verwenden Sie nur mit dem Rainbow E2™.

www.RainbowSystem.com

VORBEREITUNG DES TEPPICHS

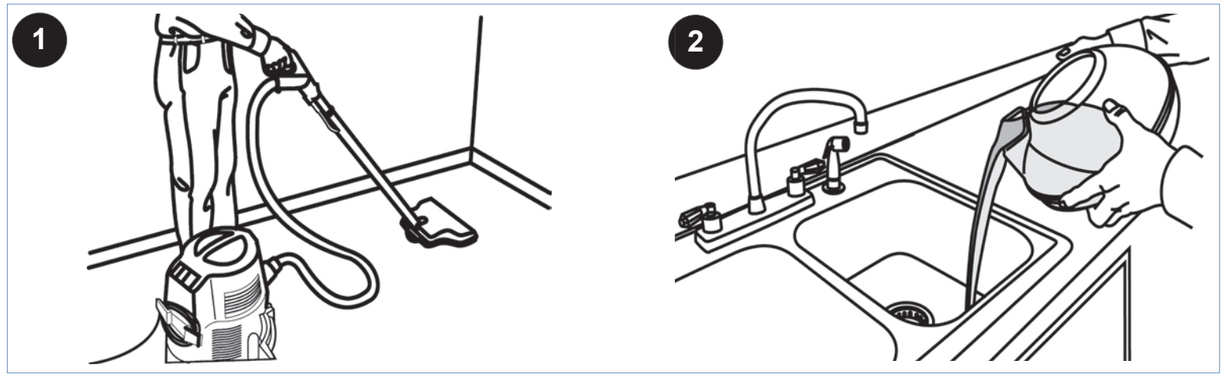

AUFBAU

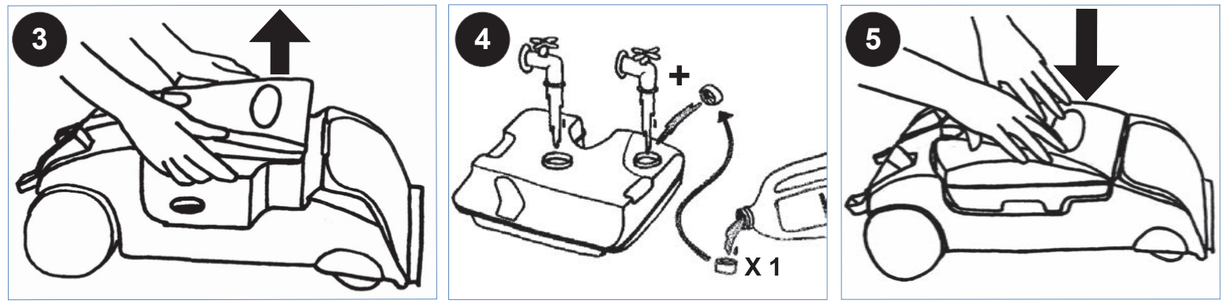

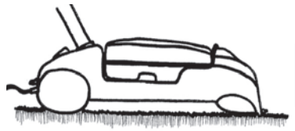
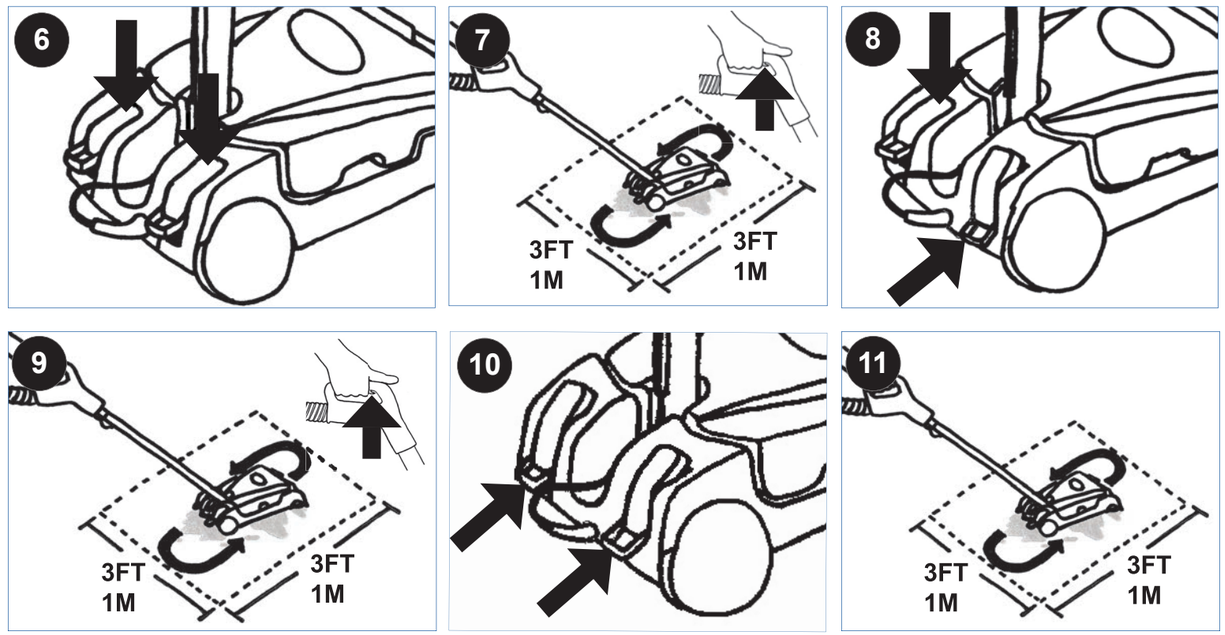
TEPPICHREINIGUNG