LAVAGGIO PAVIMENTI

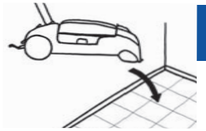

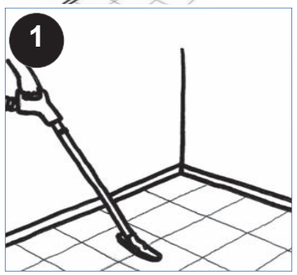

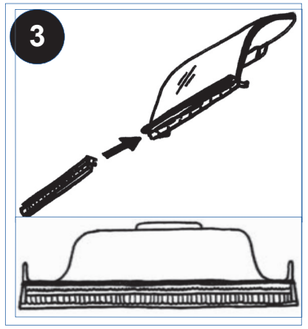

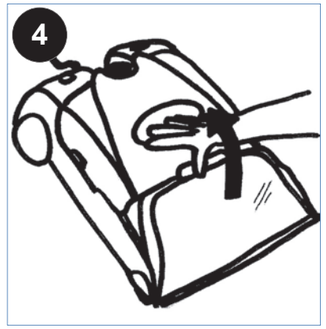

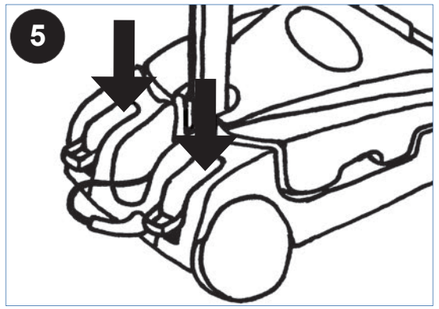

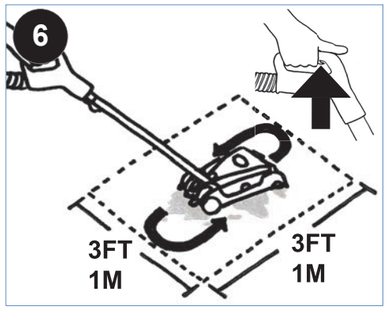

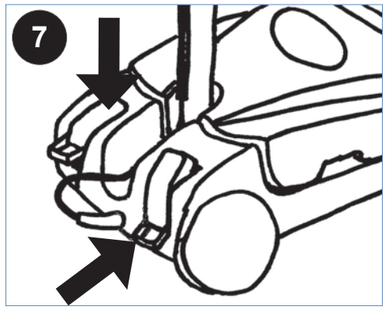

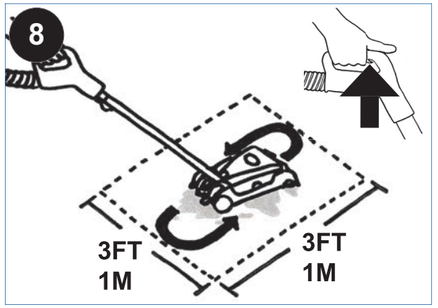

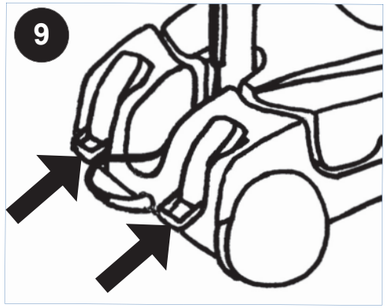

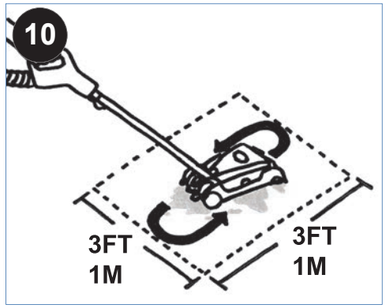

PULIZIA E CONSERVAZIONE

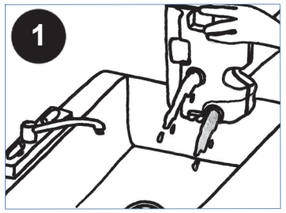

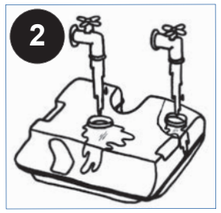

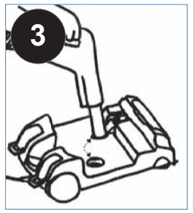

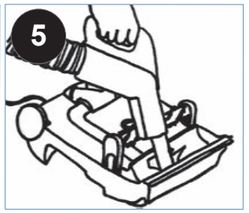

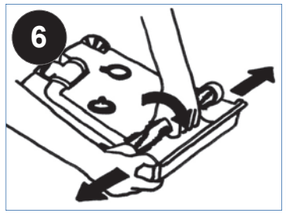

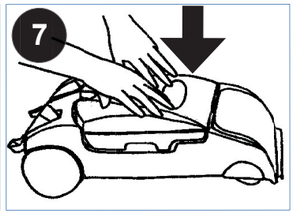

Distributore indipendente autorizzato Rainbow

Rexair LLC

R13312R-0
©Rexair 2007

AquaMate®

MANUALE DELL'UTENTE

RAINBOW®

ISTRUZIONI IMPORTANTI PER LA SICUREZZA

Quando si usa un'apparecchiatura elettrica, è necessario sempre agire con cautela, comprese le seguenti precauzioni di base:

Leggere tutte le istruzioni prima di utilizzare questo elettrodomestico.

AVVERTENZA—Per ridurre il rischio di incendi, scosse elettriche o lesioni:

1. Non lasciare l'elettrodomestico con la spina inserita. Disinserire la spina dalla presa quando l'apparecchio non è in uso, o prima di effettuarne la manutenzione.
2. Per ridurre il rischio di scosse elettriche, usare esclusivamente dentro casa
3. Per evitare il rischio di scosse elettriche e per ridurre il rischio di incendi, usare esclusivamente prodotti di pulizia Rainbow realizzati per l'uso con questo apparecchio.
4. Per evitare il rischio di scosse elettriche, usare ESCLUSIVAMENTE il tubo fornito con il Rainbow per l'aspirazioni di liquidi. Vedere il manuale dell'utente Rainbow. Non modificare in alcun modo la spina elettrica.
5. L'AquaMate contiene un motore elettrico e un filo elettrico. Per evitare il rischio di scosse elettriche, NON immergere il filo elettrico in acqua durante le operazioni di riempimento o pulizia del serbatoio.

CONSERVARE QUESTE ISTRUZIONI!

ILLUSTRAZIONE DEL PRODOTTO

INFORMAZIONI SUL SERBATOIO ACQUA PULITA DELL'AQUAMATE:

6. **IMPORTANTE—**Il serbatoio dell'acqua dell'AquaMate è stato progettato per utilizzare ESCLUSIVAMENTE ACQUA DI RUBINETTO FREDDA E PULITA. Per evitare danni all'AquaMate, NON versare nel serbatoio centrale dell'acqua:
   - Acqua calda o liquidi caldi.
   - Detergenti di alcun tipo, compresi i prodotti Rainbow.
   - Liquidi o composti detergenti disponibili in commercio.
7. Usare esclusivamente i prodotti AquaMate Shampoo o Floor Cleaner versandoli nel piccolo serbatoio laterale apposito.
8. Non utilizzare per pavimenti in legno, in laminati plastici o marmo.
9. Assicurarsi che la moquette si sia completamente asciugata prima di usare il Rainbow Power Nozzle per aspirare.
10. Non utilizzare l'AquaMate quando il serbatoio dell'acqua pulita è vuoto, altrimenti la pompa potrebbe venire danneggiata.
11. Per ulteriori istruzioni sulla sicurezza, vedere il Manuale dell'utente Rainbow.

MANUTENZIONE DI ELETTRODOMESTICO CON DOPPIO ISOLAMENTO: In un elettrodomestico con doppio isolamento, sono presenti due sistemi di isolamento, invece della messa a terra dell'apparecchio. In un apparecchio con doppio isolamento non è presente alcuna messa a terra, e nessuna messa a terra dovrebbe essere aggiunta. La manutenzione di un elettrodomestico con doppio isolamento richiede la massima cautela e conoscenza del sistema. Tale manutenzione dovrebbe essere svolta solo dai tecnici qualificati Rainbow. I pezzi di ricambio per un elettrodomestico con doppio isolamento devono essere identici a quelli che sostituiscono. Un elettrodomestico con doppio isolamento è contrassegnato dalle parole "DOUBLE INSULATION" o "DOUBLE-INSULATED" (doppio isolamento). Sull'apparecchio potrà apparire anche il simbolo (quadrato entro quadrato).

USARE L'AQUAMATE® ESCLUSIVAMENTE COMO INDICATO NEL MANUALE DELL'UTENTE!

ESCLUSIVAMENTE PER USO DOMESTICO. Usare solo con il Rainbow E2™.

www.RainbowSystem.com

PREPARAZIONE MOQUETTE

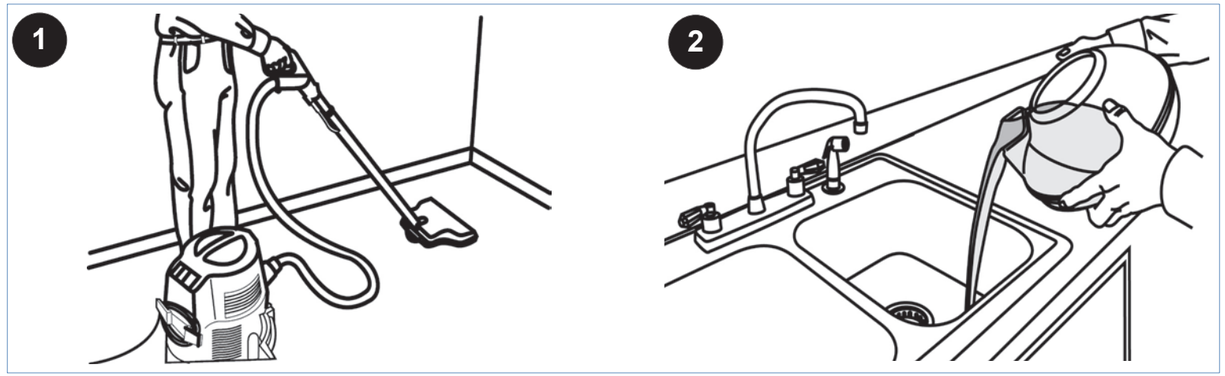

PREPARAZIONE

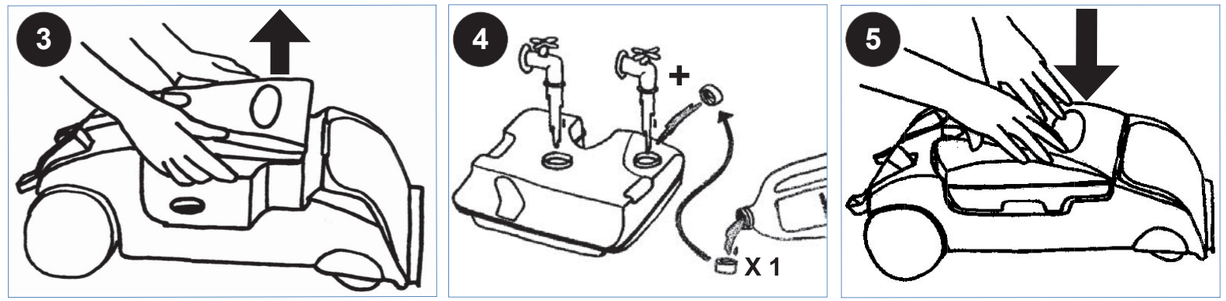

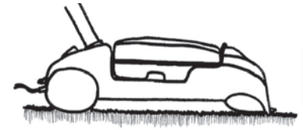
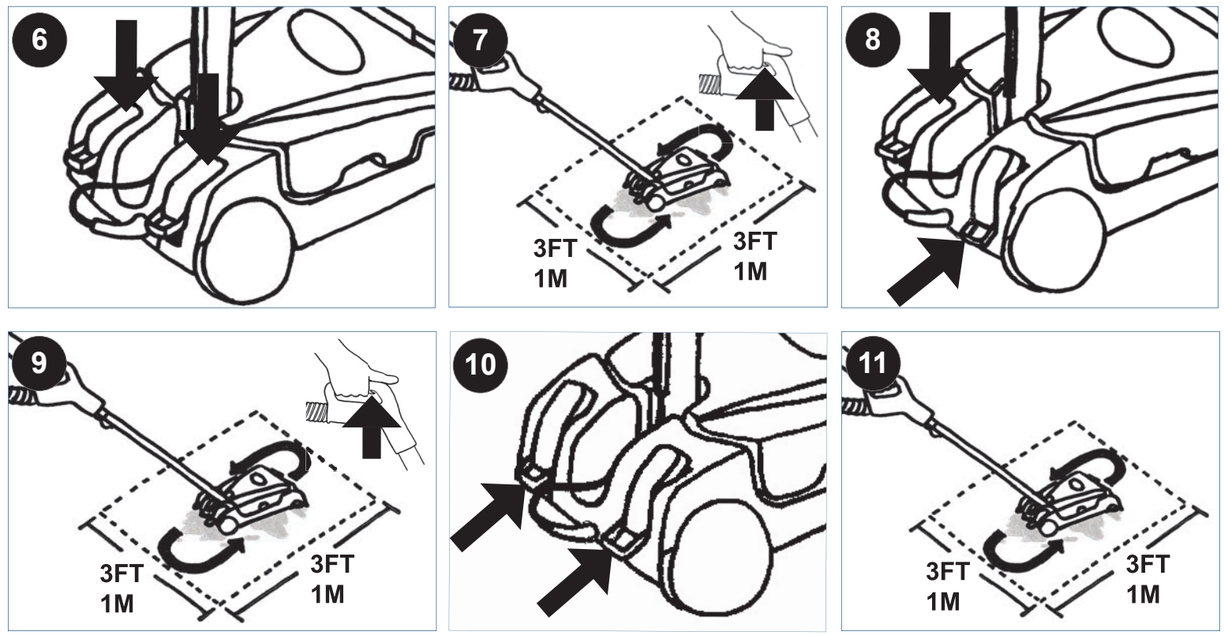
PULIZIA MOQUETTE