УБОРКА НЕПОКРЫТОГО ПОЛА

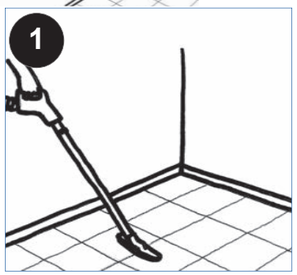

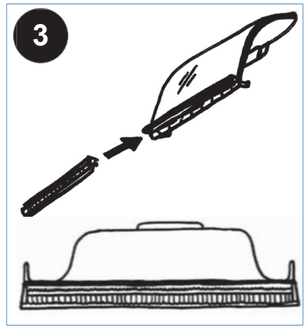

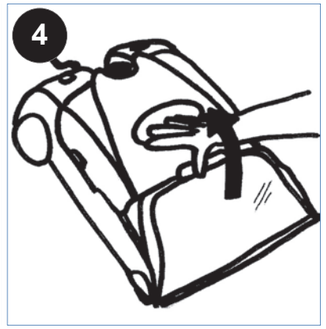

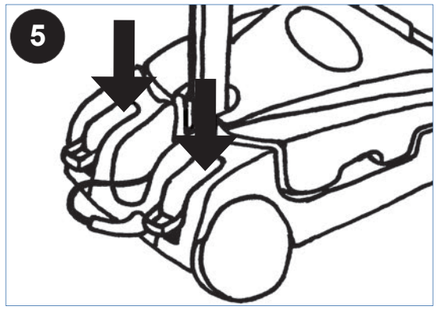

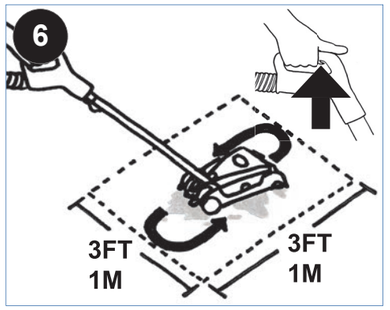

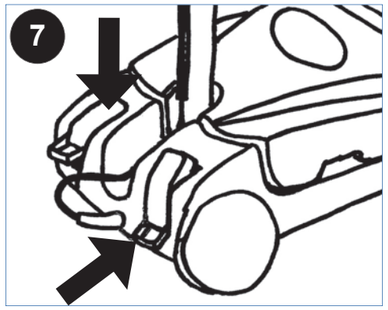

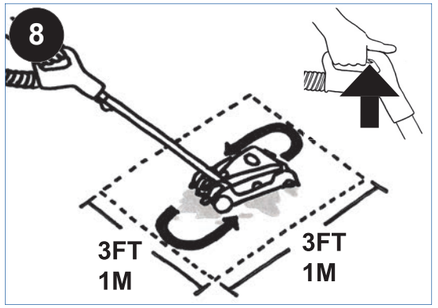

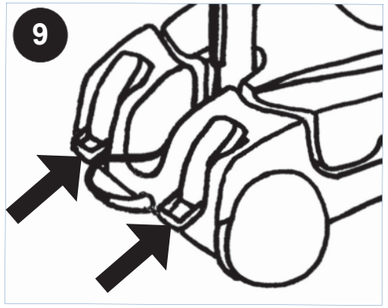

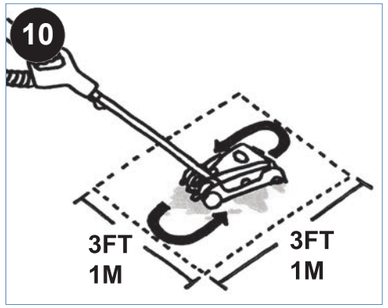

ЧИСТКА И ХРАНЕНИЕ ПЫЛЕСОСА

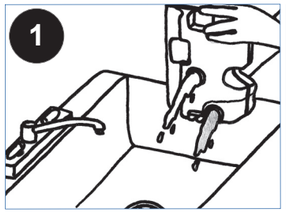

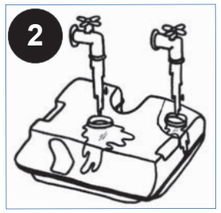

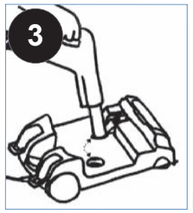

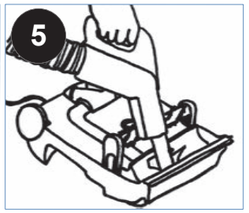

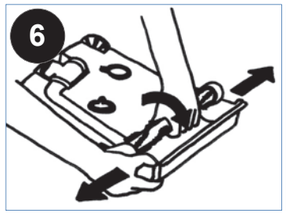

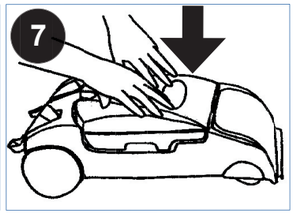

Ваш независимый уполномоченный дистрибьютор изделий Rainbow

Rexair LLC

R13312H-0
©Rexair 2007

AquaMate®

РУКОВОДСТВО ПОЛЬЗОВАТЕЛЯ

RAINBOW®

ВАЖНЫЕ ИНСТРУКЦИИ ПО ТЕХНИКЕ БЕЗОПАСНОСТИ

При пользовании электроприборами всегда следует соблюдать элементарные меры предосторожности, включающие следующее:

Перед использованием данного прибора прочтите все инструкции.

ВНИМАНИЕ!: Для уменьшения риска возникновения пожара, поражения электрическим током или получения травмы:

1. Не оставляйте электроприбор подключенным к сети. Вынимайте вилку из розетки, если он не используется либо перед проведением техобслуживания.
2. Для снижения риска поражения электрическим током используйте пылесос только в помещении.
3. Во избежание поражения электрическим током и уменьшения риска возникновения пожара, пользуйтесь только чистящими средствами Rainbow, рассчитанными на применение с данным прибором.
4. Во избежание поражения электрическим током, при осуществлении влажной уборки пользуйтесь ТОЛЬКО шлангом, поставляемым в комплекте изделия. См. Руководство пользователя к пылесосу Rainbow. Не пытайтесь каким-либо образом переделать вилку сетевого шнура.
5. Изделие AquaMate снабжено электродвигателем и сетевым шнуром. Во избежание поражения электрическим током НЕ ПОГРУЖАЙТЕ электрошнур в воду при заполнении или чистке резервуара для воды.

СОХРАНИТЕ ДАННЫЕ ИНСТРУКЦИИ!

ВНЕШНИЙ ВИД ИЗДЕЛИЯ

ИНСТРУКЦИИ В ОТНОШЕНИИ РЕЗЕРВУАРА ДЛЯ ЧИСТОЙ ВОДЫ ИЗДЕЛИЯ AQUAMATE:

6. **ВАЖНО—**Резервуар для воды AquaMate рассчитан ТОЛЬКО НА ИСПОЛЬЗОВАНИЕ ЧИСТОЙ, ХОЛОДНОЙ ВОДЫ ИЗ КРАНА. Во избежание повреждения изделия AquaMate НЕ ДОПУСКАЙТЕ попадания внутрь резервуара следующего:
   - Горячей воды и прочих жидкостей.
   - Любых моющих средств, включая продукцию Rainbow.
   - Технических чистящих средств и составов.
7. Маленький боковой отсек для мыла заполняйте только шампунем AquaMate или чистящим средством для пола.
8. Не используйте для чистки полов из твердой древесины, ламината или мрамора.
9. Перед использованием насадки с электроприводом Rainbow Power Nozzle убедитесь, что ковровое покрытие полностью просохло.
10. Не используйте изделие AquaMate с пустым резервуаром для воды. Это может привести к повреждению насоса.
11. Дополнительные инструкции по безопасности содержатся в Руководстве пользователя к изделию Rainbow.

ТЕХНИЧЕСКОЕ ОБСЛУЖИВАНИЕ ЭЛЕКТРОПРИБОРОВ С ДВОЙНОЙ ИЗОЛЯЦИЕЙ: В таких приборах вместо заземления применяются две системы изоляции. У этих приборов нет средств заземления, и оно им не требуется. Техническое обслуживание электроприборов с двойной изоляцией требует крайней осторожности, знания конструкции, и должно осуществляться только квалифицированным персоналом по ремонту техники Rainbow. Запасные части к электроприборам с двойной изоляцией должны быть идентичны заменяемым. Подобные приборы снабжаются маркировкой DOUBLE-INSULATION или DOUBLE INSULATED («ДВОЙНАЯ ИЗОЛЯЦИЯ»). Кроме того, на устройстве может иметься символ в виде двух концентрических квадратиков.

ИСПОЛЬЗУЙТЕ ИЗДЕЛИЕ AQUAMATE® ТОЛЬКО В ПОРЯДКЕ, УКАЗАННОМ В НАСТОЯЩЕМ РУКОВОДСТВЕ!

ТОЛЬКО ДЛЯ БЫТОВОГО ПРИМЕНЕНИЯ. Использовать только с изделием Rainbow E2™.

www.RainbowSystem.com

ПОДГОТОВКА КОВРОВОГО ПОКРЫТИЯ

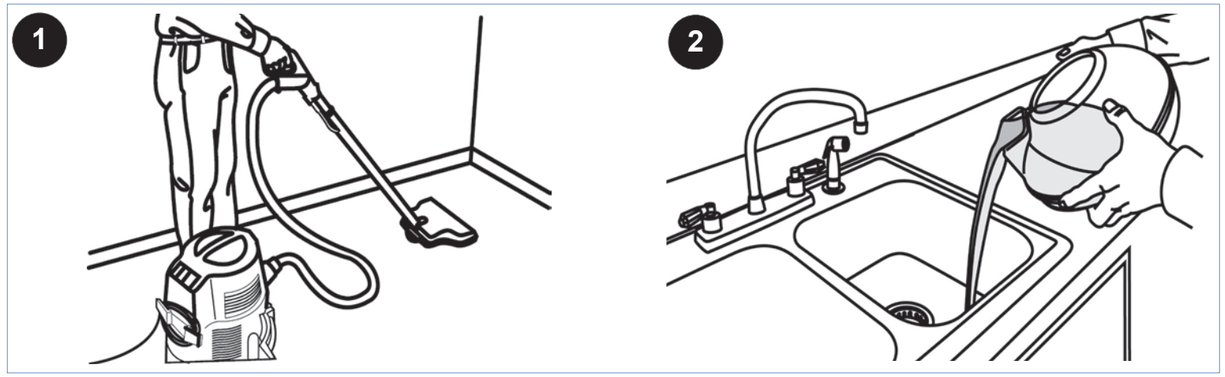

ПОДГОТОВКА ПЫЛЕСОСА

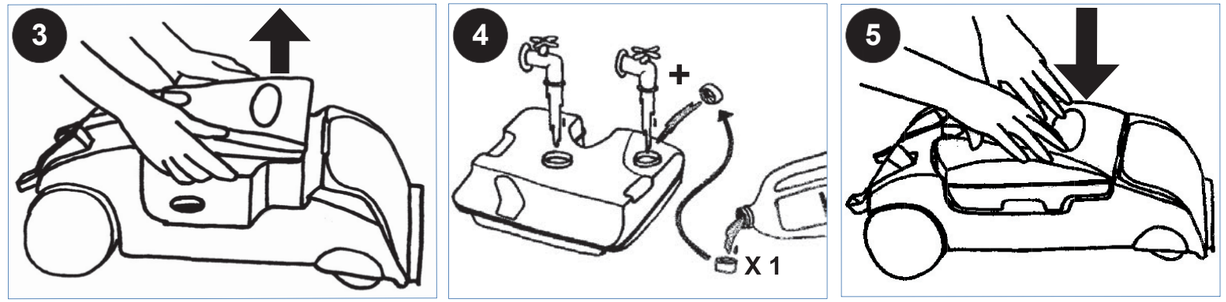

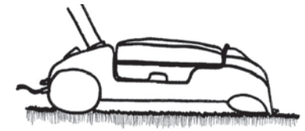
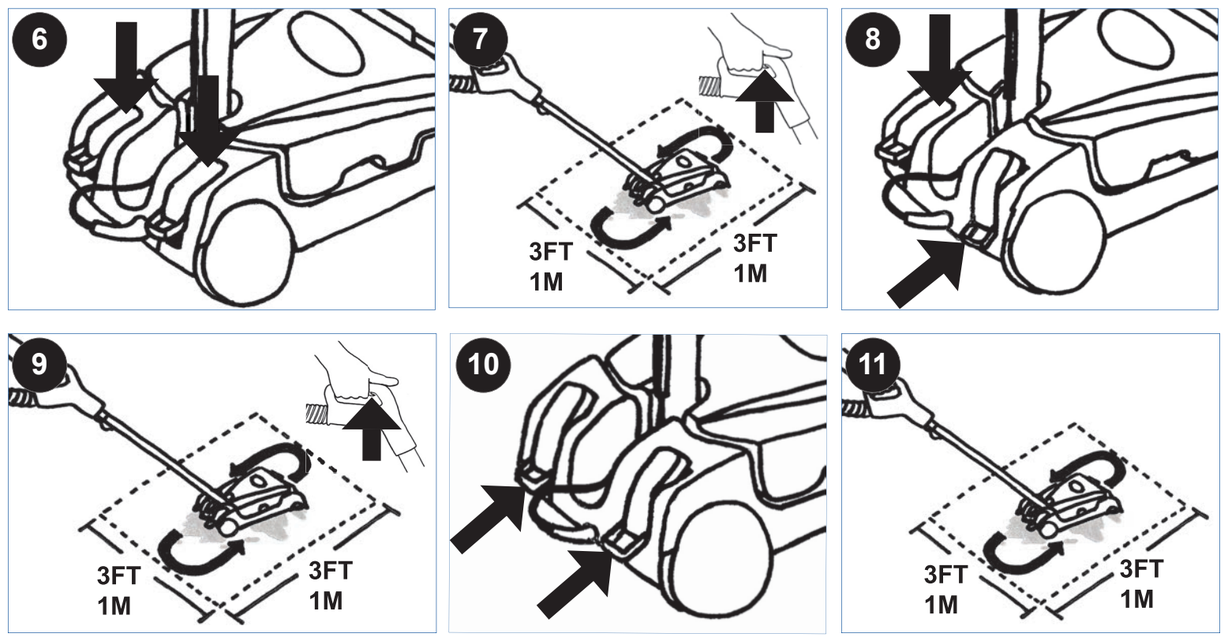
ЧИСТКА КОВРОВОГО ПОКРЫТИЯ