光地板清洁

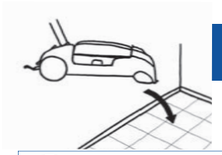

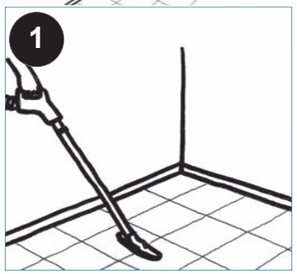

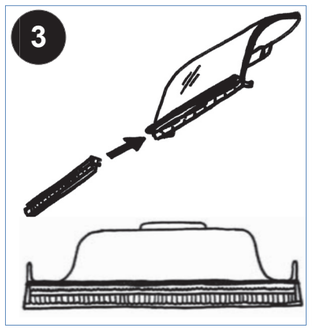

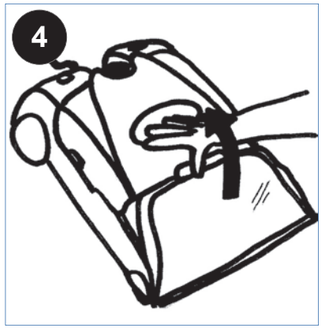

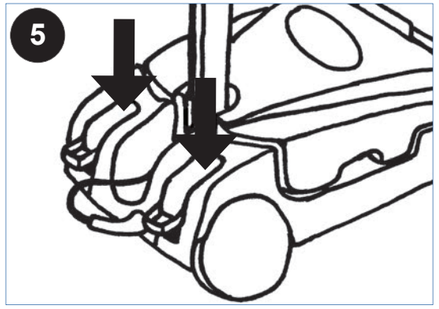

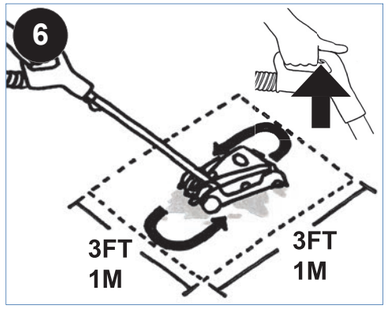

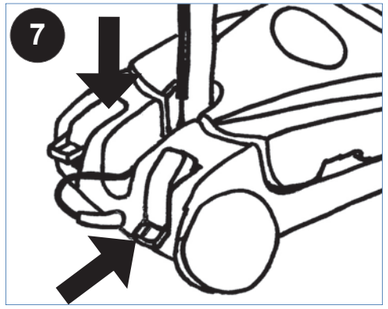

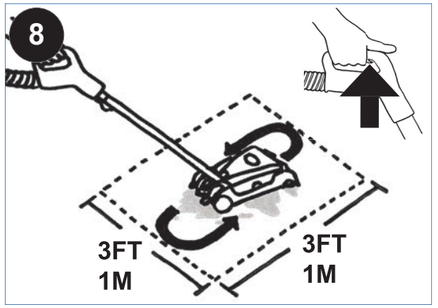

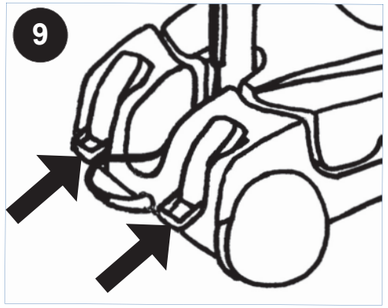

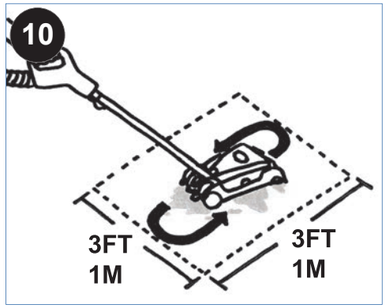

清洁及存放

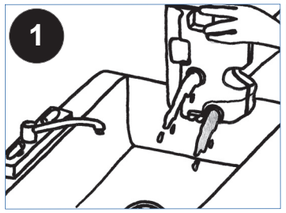

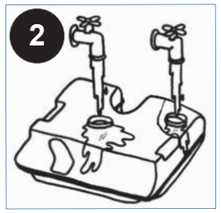

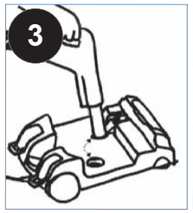

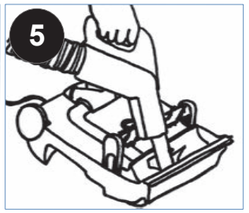

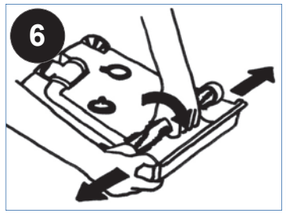

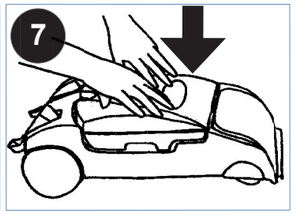

独立授权的彩虹经销商

Rexair LLC

R13312J-0
©Rexair 2007

AquaMate®

用户手册

RAINBOW®

重要安全说明

使用电器时，应始终遵守基本的注意事项，包括以下内容：

使用本电器前，阅读所有说明。

警告：—为了降低火灾、触电或人身伤害的危险，请注意以下事项：

1. 不要在电器接通电源的情况下离开。不用电器时和保养前将插头从插座中拔出。
2. 为了降低触电的危险，仅限室内使用。
3. 为了降低触电和火灾的危险，仅使用与本机配套使用的彩虹牌清洁产品。
4. 为了降低触电的危险，仅使用与彩虹牌电器一同提供的软管进行湿捡拾操作。请参见用户手册。任何情况下不得改变已通电的插头。
5. AquaMate内有一个电机和一条电线。为了避免触电的危险，在填充或清洗水箱时不要将电线浸入水中。

保留这些说明！

关于AquaMate 清水箱部分：

6. **重要—**AquaMate水箱是为使用干净的凉自来水而设计的。为了避免对其造成损害，不要将以下任何东西放入中心水箱：
   - 热水或热的液体
   - 任何洗涤剂，包括彩虹牌产品。
   - 市场上可买到的清洁液或化合物。
7. 在小侧肥皂箱中仅使用AquaMate香波或地板清洁剂。
8. 不得在硬木、层压板或大理石地板上使用。
9. 在使用彩虹牌动力吸嘴进行吸尘前，确保地毯已经彻底干燥。
10. 清水箱为空时，不得使用AquaMate，否则会损坏泵。
11. 若要了解更多安全说明，请参见彩虹用户手册。

产品图片

双重绝缘电器的保养：双重绝缘电器中提供了两个绝缘系统，而不是接地。双重绝缘电器上没有提供接地装置，也不应提供接地装置。维修双重绝缘电器需要高度谨慎和对系统的了解，并且只能由合格的彩虹维修人员进行。双重绝缘电器的更换件必须和要更换的部件一致。双重绝缘电器上标有“双重绝缘”或“双绝缘”字样。电器上还有可能标有(回字)标记。

仅按照本用户手册中的指示使用AquaMate®。

仅供家庭使用。仅与彩虹E2™ 搭配使用。

www.RainbowSystem.com

地毯准备工作

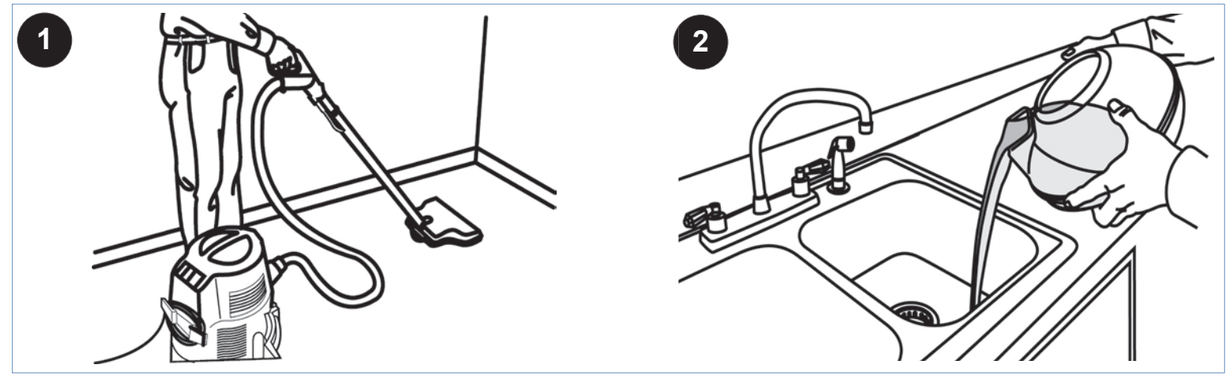

启动

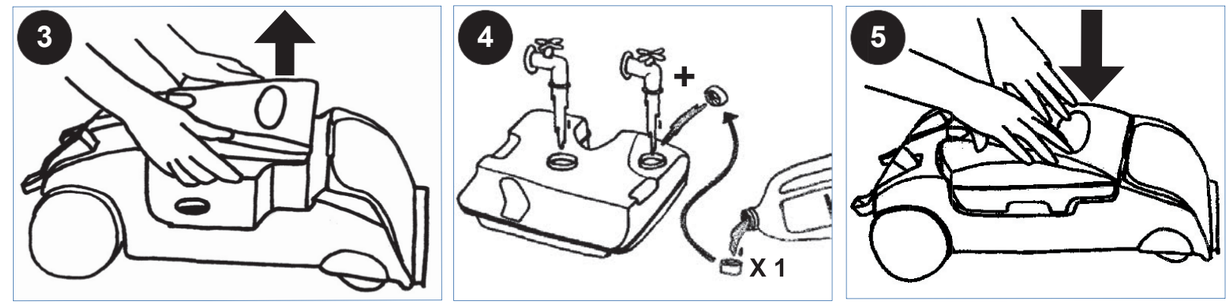

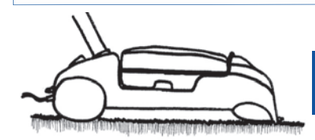
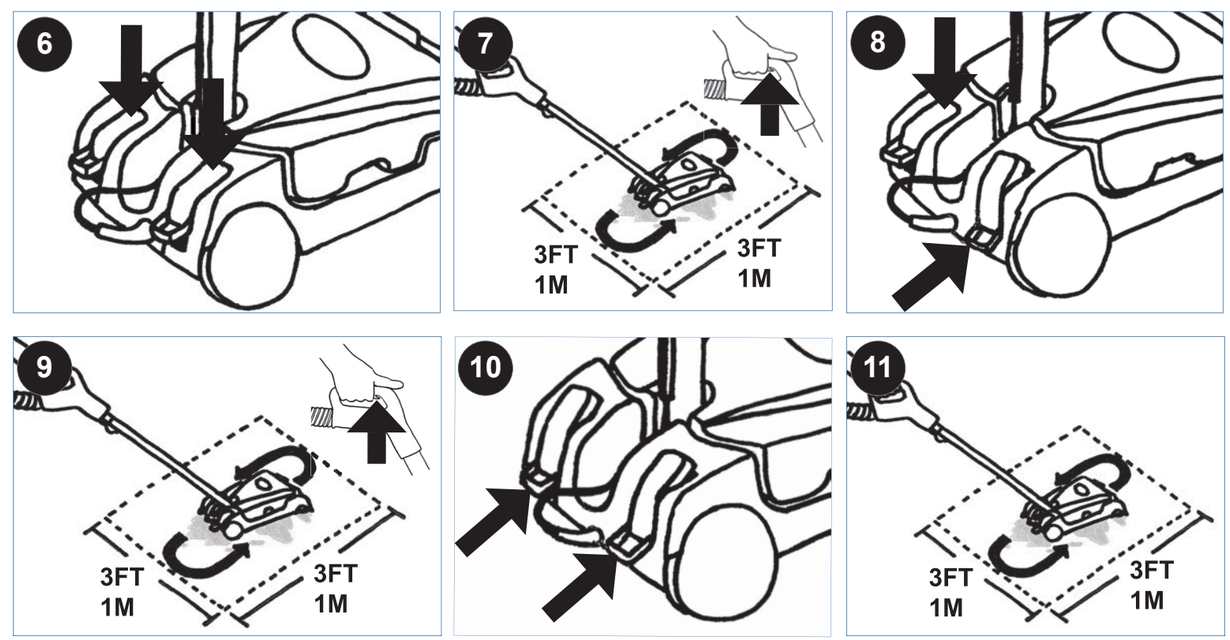
清洁地毯